

CATALOGUS KUNSTSTOF KOZIJNEN

Kunststof ramen en deuren.



Maximale isolatie

Goede bescherming tegen warmteverlies en wisselende weersomstandigheden.

Premium design

Een moderne uitstraling, verfijnde details en een elegante afwerking.

Akoestisch comfort

Minder geluid van buiten en meer rust in huis.

Technologie

Geavanceerde oplossingen voor een lange levensduur en dagelijks comfort.

Inhoud

Kunststof raamsystemen **3**

- NVC Living 82 3
- NVC Intertec 85 3
- NVC 9000 MD 4
- NVC 84 MD 4
- NVC Linear Q4 5
- NVC 8000 5
- NVC 71 6
- NVC Renovatie 6

Kunststof schuifsystemen **7**

- PSK – kiepschuifsysteem 7
- HST – hefschuifsysteem 7
- Smoovio – schuif-hefsysteem 8
- NVC Schuifraam 8

NVC Living 82

SCHÜCO

82 mm	INBOUWDIEPTE
0,74 W/m²K	ISOLATIEWAARDE (UW)
48 mm	BEGLAZINGSDIKTE

Aantal kamers in het kozijn	**7**
Aantal afdichtingen	**3**
V-Perfect-lastechniek	**Ja**

- Ook verkrijgbaar als deur met een lage drempel en als kiepschuifsysteem.
- Gebaseerd op het Schüco Living 82-profiel.
- Verborgen scharnieren.

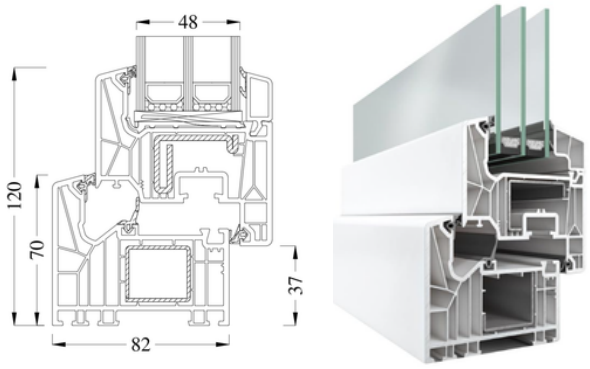

NVC Intertec 85

aluplast

85 mm	INBOUWDIEPTE
0,76 W/m²K	ISOLATIEWAARDE (UW)
48 mm	BEGLAZINGSDIKTE

Aantal kamers in het kozijn	**7**
Aantal afdichtingen	**3**
V-Perfect-lastechniek	**Alleen bij gekleurde uitvoeringen**

- Ook verkrijgbaar als deur met een lage drempel en als kiepschuifsysteem.
- Gebaseerd op het aluplast Intertec 85-profiel.
- Verborgen scharnieren.

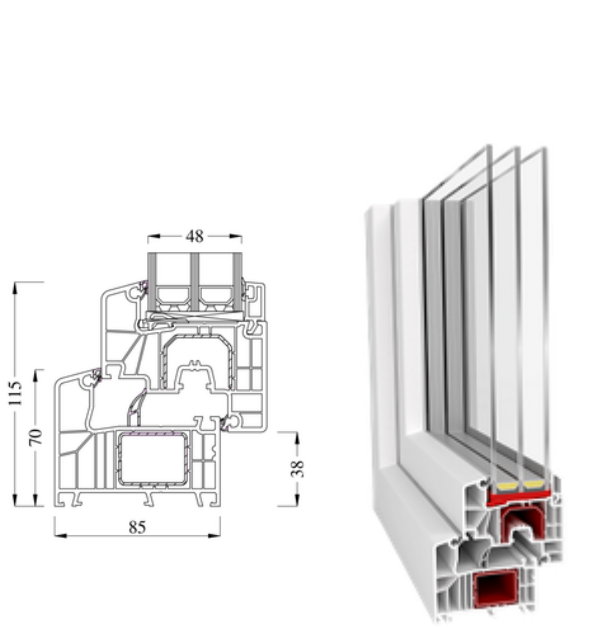

Uw-waarden gelden voor een referentieraam van 1230 × 1480 mm met een warm-edgeafstandhouder.

NVC 9000 MD

82,5 mm	INBOUWDIEPTE
0,73 W/m²K	ISOLATIEWAARDE (UW)
48 mm	BEGLAZINGSDIKTE

Aantal kamers in het kozijn	6
Aantal afdichtingen	3
V-Perfect-lastechniek	Ja

- Ook verkrijgbaar als deur met een lage drempel en als kiepschuifsysteem.
- Gebaseerd op het GEALAN 9000 MD-profiel.
- Verborgen scharnieren.
- Optioneel: STV-beglazing.

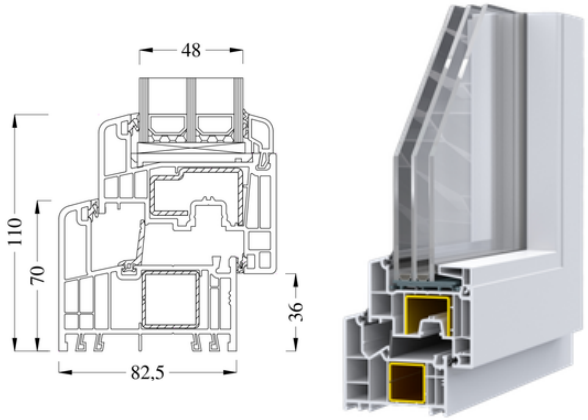

NVC 84 MD

81 mm	INBOUWDIEPTE
0,76 W/m²K	ISOLATIEWAARDE (UW)
48 mm	BEGLAZINGSDIKTE

Aantal kamers in het kozijn	5
Aantal afdichtingen	3
V-Perfect-lastechniek	Ja

- Ook verkrijgbaar als deur met een lage drempel en als kiepschuifsysteem.
- Gebaseerd op het DECCO 84MD-profiel.

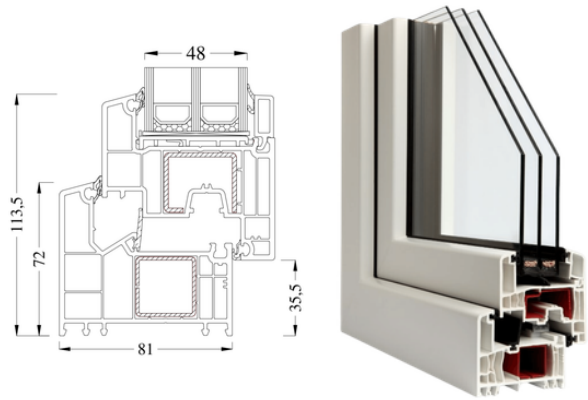

Uw-waarden gelden voor een referentieraam van 1230 × 1480 mm met een warm-edgeafstandhouder.

NVC Linear Q4

74 mm	INBOUWDIEPTE
0,76 W/m²K	ISOLATIEWAARDE (UW)
24–48 mm	BEGLAZINGSDIKTE

Aantal kamers in het kozijn	6
Aantal afdichtingen	3
V-Perfect-lastechniek	Ja

- Ook verkrijgbaar als deur met een lage drempel en als kiepschuifsysteem.
- Gebaseerd op het GEALAN Linear Q4 Line-profiel.
- Verborgen scharnieren.
- Ook verkrijgbaar in een renovatie-uitvoering.
- Optioneel: STV-beglazing.

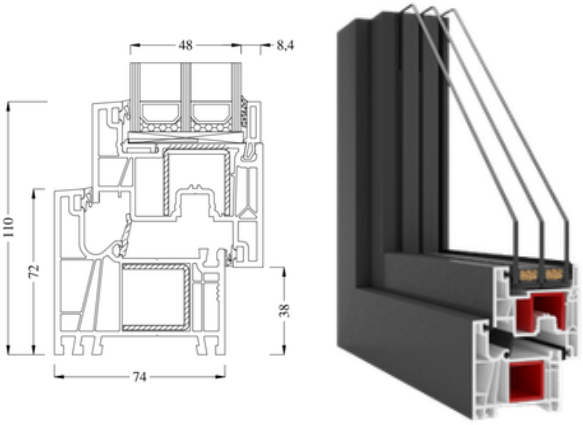

NVC 8000

74 mm	INBOUWDIEPTE
0,76 W/m²K	ISOLATIEWAARDE (UW)
24–48 mm	BEGLAZINGSDIKTE

Aantal kamers in het kozijn	6
Aantal afdichtingen	2
V-Perfect-lastechniek	Ja

- Ook verkrijgbaar als deur met een lage drempel en als kiepschuifsysteem.
- Gebaseerd op het GEALAN 8000-profiel.
- Verborgen scharnieren.
- Ook verkrijgbaar in een renovatie-uitvoering.
- Optioneel: STV-beglazing.

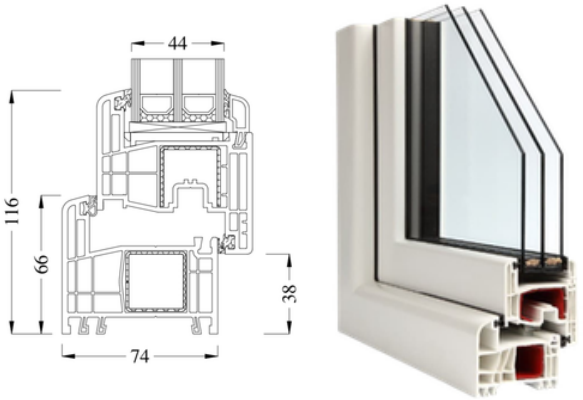

Uw-waarden gelden voor een referentieraam van 1230 × 1480 mm met een warm-edgeafstandhouder.

NVC 71

70 mm	INBOUWDIEPTE
0,79 W/m²K	ISOLATIEWAARDE (UW)
24–48 mm	BEGLAZINGSDIKTE

Aantal kamers in het kozijn	**6**
Aantal afdichtingen	**2**
V-Perfect-lastechniek	**Ja**

- Ook verkrijgbaar als deur met een lage drempel en als kiepschuifsysteem.
- Gebaseerd op het DECCO 71-profiel.

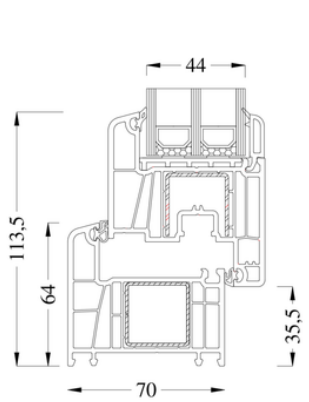



NVC Renovatie

Renovatiekozijnen NVC 8000	**35, 40, 65 mm**
Renovatiekozijnen NVC Linear Q4	**35, 65 mm**
Renovatiekozijnen NVC 71	**49, 69 mm**

- Beschikbaar voor NVC 8000, NVC Linear Q4 en NVC 71.
- Speciaal ontwikkeld voor historische en monumentale gebouwen.
- Te monteren zonder het bestaande kozijn te verwijderen.
- Ontworpen voor comfort en gebruiksgemak.
- V-Perfect-lastechniek is beschikbaar voor NVC Linear Q4 en NVC 71.
- Deuren met een lage drempel en kiepschuifdeuren zijn beschikbaar voor NVC 8000 en NVC Linear Q4.

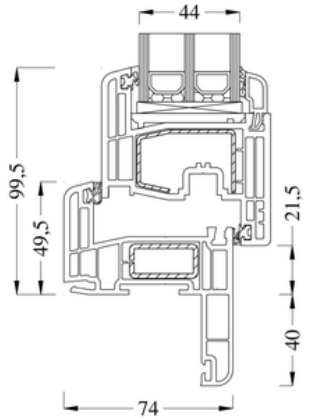



Uw-waarden gelden voor een referentieraam van 1230 × 1480 mm met een warm-edgeafstandhouder.

PSK – kiepschuifsysteem

aluplast SCHÜCO GEALAN decco

74 / 82 mm INBOUWDIEPTE

Vanaf 0,70 W/m²K ISOLATIEWAARDE (UW)

24–48 mm BEGLAZINGSDIKTE

Maximale vleugelhoogte	**2450 mm**
Configuraties	**A / C**
Verdiepte drempel	**Niet mogelijk**

- V-Perfect-lastechniek is alleen beschikbaar voor de vleugels.

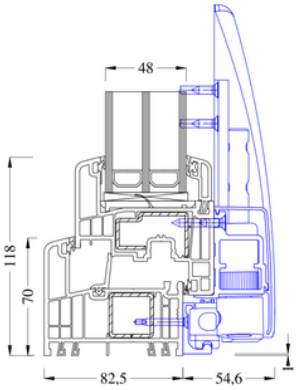



HST – hefschuifsysteem

aluplast SCHÜCO GEALAN decco

190 mm INBOUWDIEPTE

Vanaf 0,85 W/m²K ISOLATIEWAARDE (UW)

24–48 mm BEGLAZINGSDIKTE

Maximale vleugelhoogte	**2600 mm**
Configuraties	**A / C**
Verdiepte drempel	**50 mm mogelijk**

- Een drempelvrije uitvoering is mogelijk.

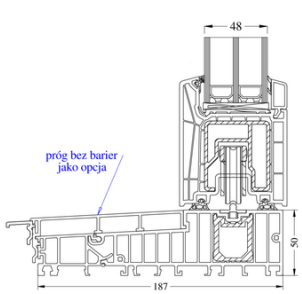



Uw-waarden gelden voor een referentieraam van 1230 × 1480 mm met een warm-edgeafstandhouder.

Smoovio – schuif-hefsysteem

GEALAN

150 mm	INBOUWDIEPTE
Vanaf 0,80 W/m²K	ISOLATIEWAARDE (UW)
24–48 mm	BEGLAZINGSDIKTE

Maximale hoogte	**1450 / 2200 mm**
Configuraties	**A / C**
Verdiepte drempel	**40 mm mogelijk**

- Smart Slide-systeem.
- Een drempelafdekking is mogelijk.

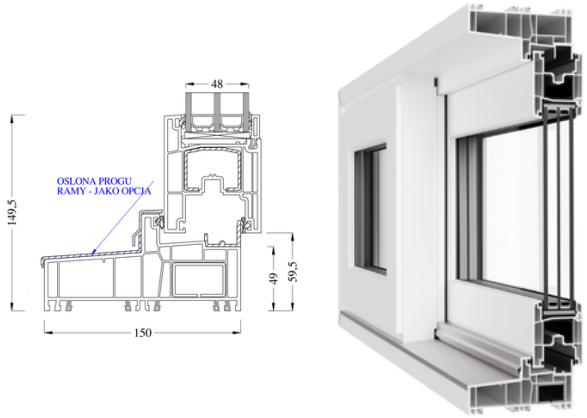

NVC Schuifraam

GEALAN

74 mm	INBOUWDIEPTE
1,43 W/m²K	ISOLATIEWAARDE (UW)
24 mm	BEGLAZINGSDIKTE

Aantal kamers in het kozijn	**3**
Aantal afdichtingen	**2**
Maximale hoogte	**1450 / 2200 mm**

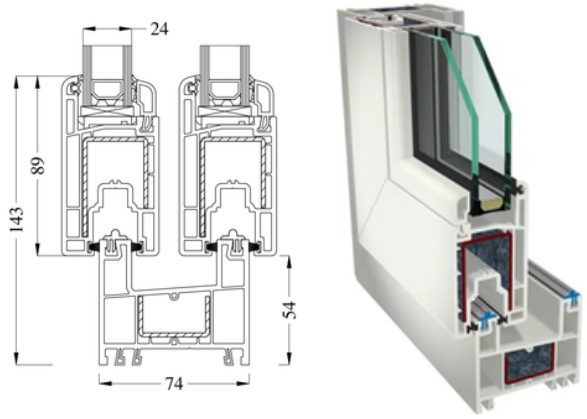

Uw-waarden gelden voor een referentieraam van 1230 × 1480 mm met een warm-edgeafstandhouder.



Bereken je subsidie

Wij behouden ons het recht voor om zonder voorafgaande aankondiging wijzigingen aan te brengen in de techniek, constructie, materialen en het ontwerp van de aangeboden producten.

De getoonde foto’s, visualisaties en kleuren zijn bedoeld ter illustratie en kunnen afwijken van de werkelijke producten.

Deze catalogus is uitsluitend bedoeld ter informatie en vormt geen aanbod.